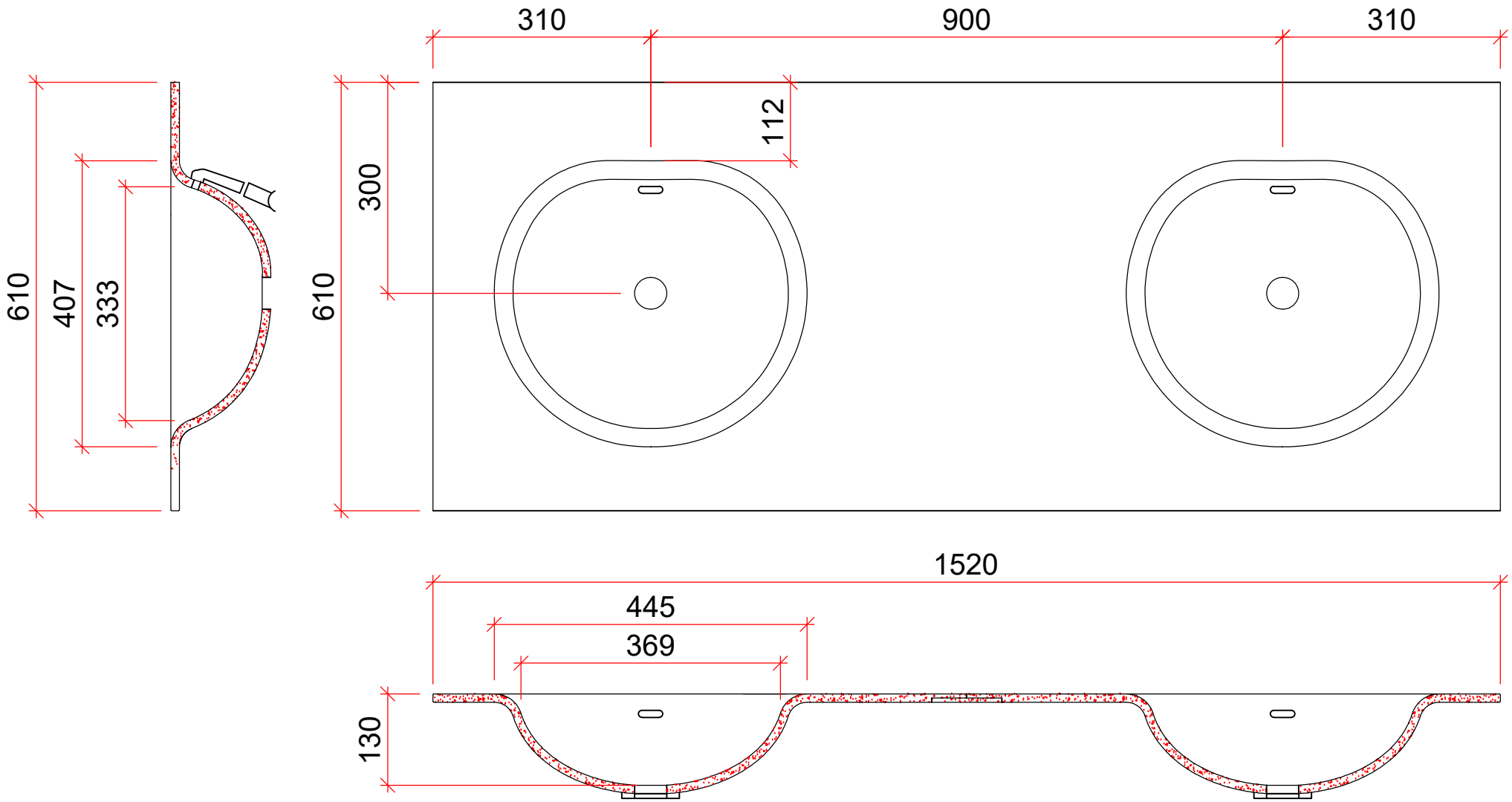

Bestellung Angaben / Eigenschaften:

Material: _____

Farbe / Code: _____

INFO:
Batterie und Ablaufventil 1 ¼" sind nicht im Lieferumfang enthalten.

Überlauf:	☐	MIT
	☐	OHNE
Ablauf:	☐	Standard
	☐	Integriert (Option)
Einbau:		
Farben:		Nur in weiss lieferbar

S T U D E R
EXCLUSIVE SURFACES

Studer Handels AG
Harbirbenweg 1
8181 Höri

Telefon: 044 823 18 80
www.studerhandels.ch
info@studerhandels.ch

Typ: Opus 1520 2

Date: 30.09.2019 Ech. 1:8

Alle Abmessungen in mm. Farbe und Abmessungen können aufgrund des Produktionsprozesses geringfügig abweichen. Weitergabe sowie Verfielfältigung dieser Unterlage und Mitteilung ihres Inhalts ist nicht gestattet., soweit nicht ausdrücklich zugestanden.